поз.15

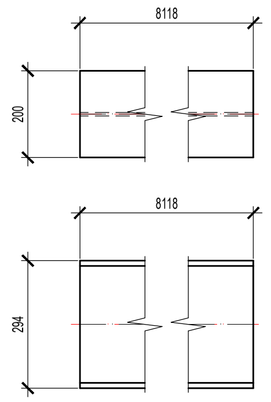

поз.12

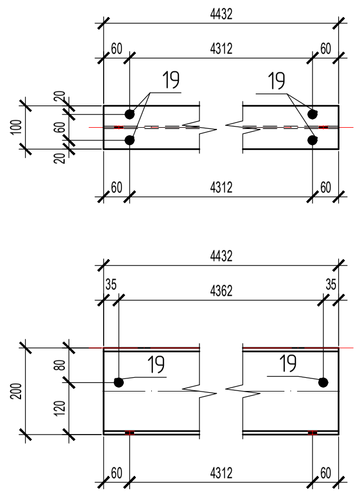

поз.28

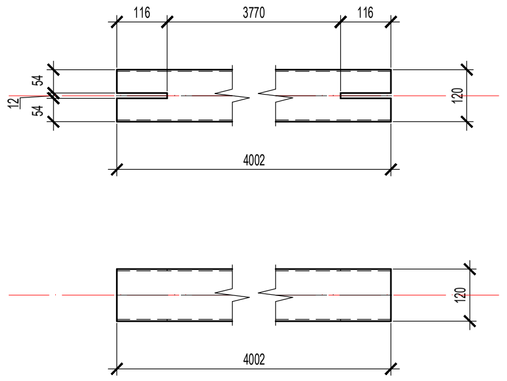

поз.37

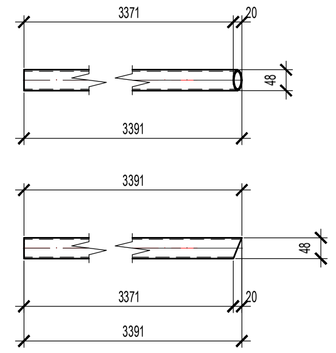

поз.65

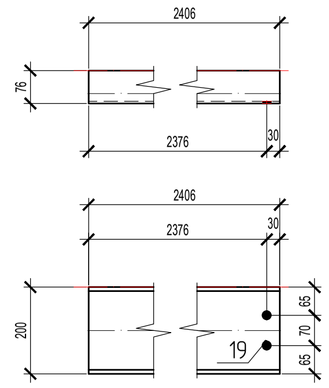

поз.60

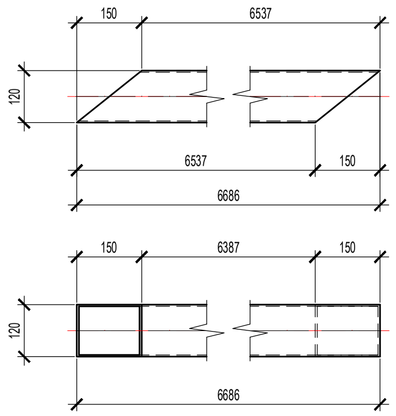

поз.61

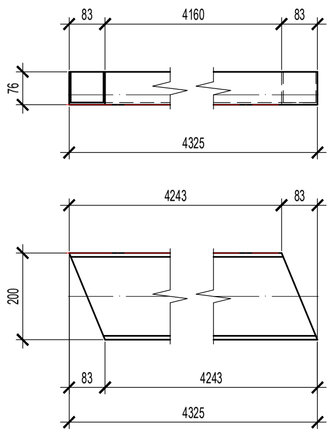

поз.90

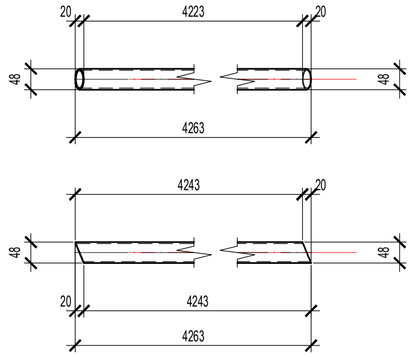

поз.64

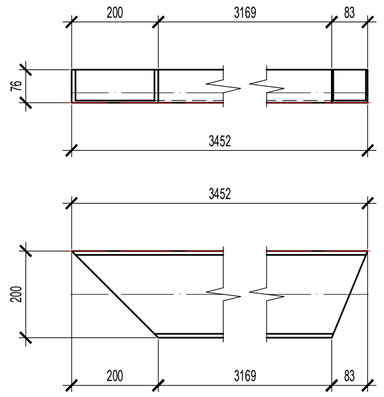

поз.93

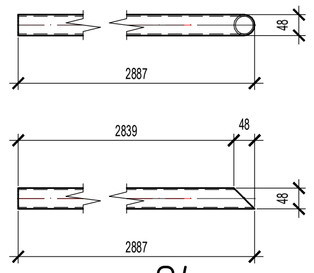

поз.95

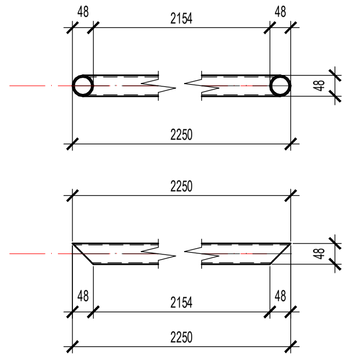

поз.26

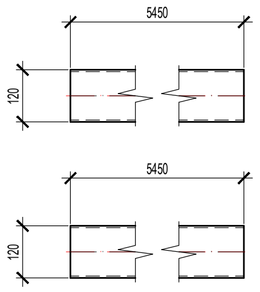

поз.62

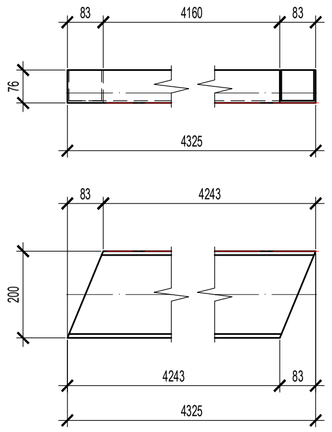

поз.29

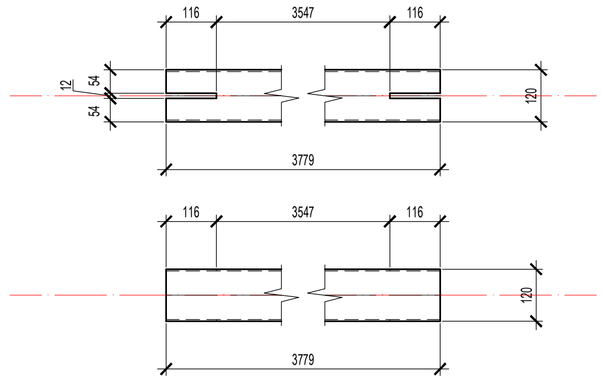

поз.33

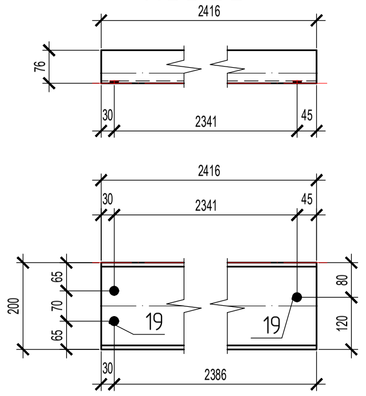

поз.66

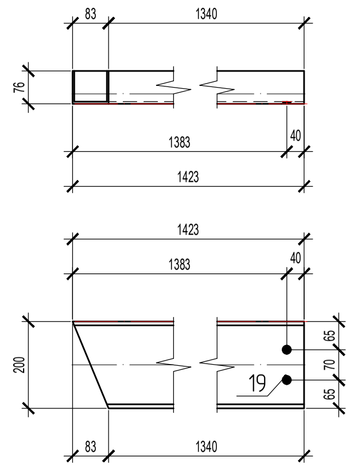

поз.17

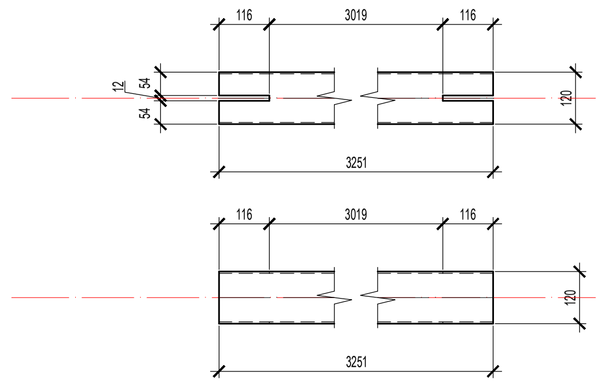

поз.27

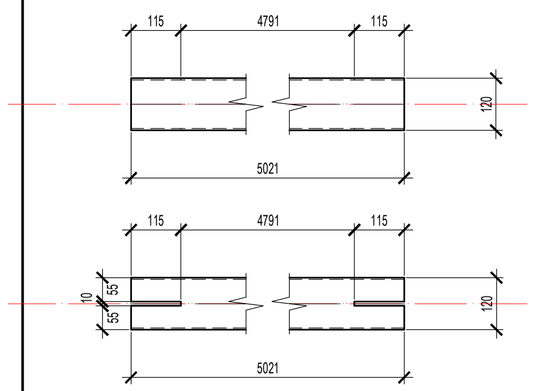

поз.91

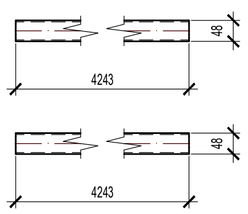

поз.30

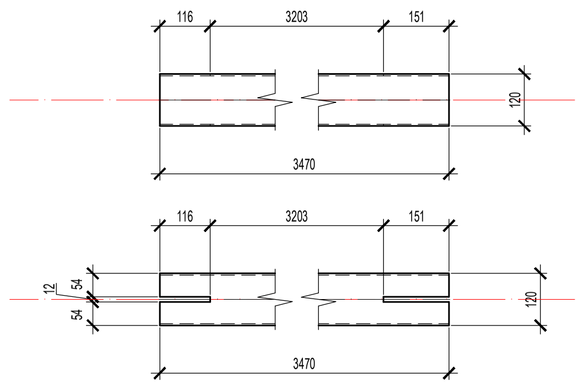

поз.5

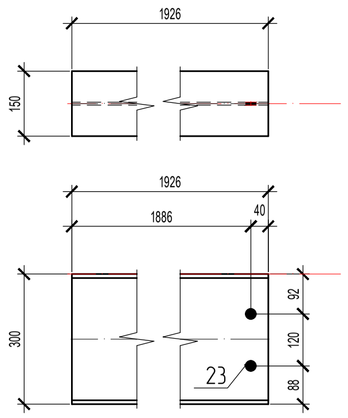

поз.11

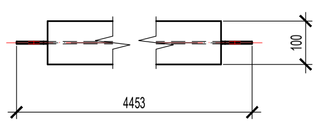

поз.32

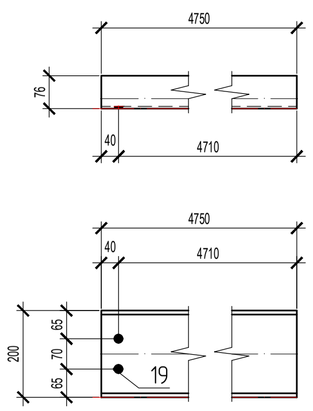

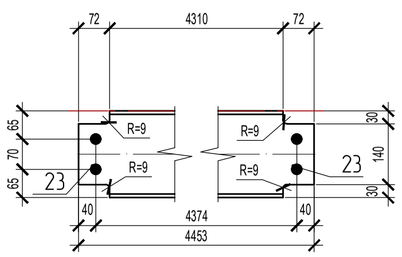

поз.92

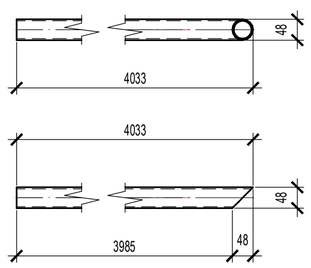

поз.63

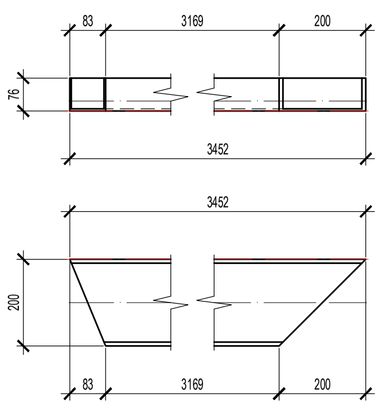

СПЕЦИФИКАЦИЯ

№ детали	Кол-во шт.	Сечение	Длина мм	Вес, кг Одной детали	Вес, кг Всех шт.	Марка стали	Примечание
5	18	I30Б2	1926	70.7	1272.3	C245	
11	8	I20Б1	4453	94.9	758.9	C245	
12	8	I20Б1	4432	94.4	755.2	C245	
15	6	I30Ш1	8118	461.1	2766.6	C245	
17	4	Гн. 120х4	3251	46.3	185.3	C255	
26	2	Гн. 120х4	5450	77.7	155.3	C245	
27	2	Гн. 120х4	5021	71.6	143.1	C255	
28	2	Гн. 120х4	4002	57	114.1	C255	
29	2	Гн. 120х4	3779	53.9	107.7	C255	
30	2	Гн. 120х4	3470	49.5	98.9	C255	
32	2	C20П	4750	87.4	174.8	C245	
33	2	C20П	2416	44.5	88.9	C245	
37	2	Трш 48х3.5	3391	13	26.1	20	
60	1	Гн. 120х4	6686	95.3	95.3	C245	
61	1	C20П	4325	79.6	79.6	C245	
62	1	C20П	4325	79.6	79.6	C245	
63	1	C20П	3452	63.5	63.5	C245	
64	1	C20П	3452	63.5	63.5	C245	
65	1	C20П	2406	44.3	44.3	C245	
66	1	C20П	1423	26.2	26.2	C245	
90	1	Трш 48.3х3.5	4263	16.5	16.5	20	
91	1	Трш 48.3х3.5	4243	16.4	16.4	20	
92	1	Трш 48х3.5	4033	15.5	15.5	20	
93	1	Трш 48х3.5	2887	11.1	11.1	20	
94	1	Трш 48х3.5	2432	9.3	9.3	20	
95	1	Трш 48х3.5	2250	8.6	8.6	20	
Итого:				7176.6			

Взам. инв. N

Подпись и дата

Инв. N подл.

3650-02.2-КМ4

Изм.	Кол.уч	Лист	Nдок.	Подпись	Дата
Гл.Конс.					01.11.2016
					01.11.2016
					01.11.2016
					01.11.2016
Вед.Конс.					01.11.2016
Конструктор					01.11.2016

11,12,15,17,26,27,28,29,30,32,33,37,5,60, 61,62,63,64,65,66,90,91,92,93,94,95

Стадия	Масса	Масштаб
		1:10
Лист 05	Листов	